ELEVADOR DE TIJERA ELÉCTRICO

AS0608/AS0808 (AS2032/AS2632)

LO MÁS DESTACADO

Los elevadores de tijera con accionamiento por motor hidráulico LGMG ofrecen la mayoría de los diseños más fiables y sencillos de la industria para todos los lugares de trabajo. Estos se pueden aplicar a varios sitios de construcción, sitios de trabajo de mantenimiento y otras aplicaciones tanto en interiores como en exteriores. La amplia variedad de la línea de productos con altura de plataformas desde 5,8 m hasta 13,8 m pueden satisfacer una gran variedad de requerimientos de altura para trabajar.

- El diseño mejorado y reforzado ofrece un mejor rendimiento para diversas condiciones adversas.
- El sistema hidráulico sencillo y fiable ofrece mejor rendimiento en productividad.
- Bandeja de componentes abatible para fácil acceso y mantenimiento.
- Sistema de bus CAN y autodiagnóstico inteligente para una rápida resolución de problemas.
- Uniformidad en partes con otros elevadores de tijera.

PLATAFORMAS DE TRABAJO ELEVADORAS MÓVILES

ELEVADOR DE TIJERA CON MOTOR HIDRÁULICO

ESPECIFICACIONES

MODELOS	AS0608(AS2032)		AS0808(AS2632)	
Mediciones	**Métrica**	**EE.UU.**	**Métrica**	**EE.UU.**
Altura de trabajo máxima	7,9 m	25,9 pies	10 m	32,8 pies
Ⓐ Altura de la plataforma elevada	5,9 m	19,4 pies	8 m	26,2 pies
Ⓑ Altura de la plataforma replegada	1,03 m	3,4 pies	1,14 m	3,7 pies
Ⓒ Longitud de la plataforma	2,26 m	7,4 pies	2,26 m	7,4 pies
Ⓓ Anchura de la plataforma	0,81 m	2,7 pies	0,81 m	2,7 pies
Ⓔ Longitud total (con escalera)	2,4 m	7,9 pies	2,4 m	7,9 pies
Ⓕ Anchura Total	0,83 m	2,7 pies	0,83 m	2,7 pies
Ⓖ Altura total con barandillas plegadas	2,19 m	7,2 pies	2,32 m	7,6 pies
Altura total con barandillas desplegadas	1,83 m	6 pies	1,95 m	6,4 pies
Ⓗ Cubierta de extensión	0,9 m	3 pies	0,9 m	3 pies
Ⓘ Distancia entre ejes	1,85 m	73 pulg	1,85 m	73 pulg
Distancia del suelo (Replegada/Elevada)	100/25 mm	3,94X0,98 pulg	100/25 mm	3,94X0,98 pulg
PRODUCTIVIDAD				
Máximo de ocupantes en la plataforma (interior/exterior)	2/1	2/1	2/0	2/0
Capacidad de la plataforma	380 kg	838 lb	230 kg	510 lb
Plataforma Capacidad de extensión	120 kg	265 lb	120 kg	265 lb
Altura de conducción	Altura completa			
Pendiente teórica superable - Replegada	25%			
Radio de giro - Interior	0			
Radio de giro - Exterior	2,15 m	7 pies	2,15 m	7 pies
Velocidad elevación/descenso	30/34 s		31/40S	
Frenos	Freno de ruedas delanteras			
Modo de conducción	4×2			
Tipo de neumáticos	Sólido que no deja marcas			
Tamaño del neumático	380×130 mm	15×5 pulg	380×130 mm	15×5 pulg
MOTOR				
Fuente de alimentación	24V DC 225Ah			
SISTEMA HIDRÁULICO				
Capacidad de aceite hidráulico	13 L	3,4 gal	13 L	3,4 gal
PESO				
Peso de la Máquina (CE/ANSI)	2000 kg	4409 lb	2140 kg	4 718 lb

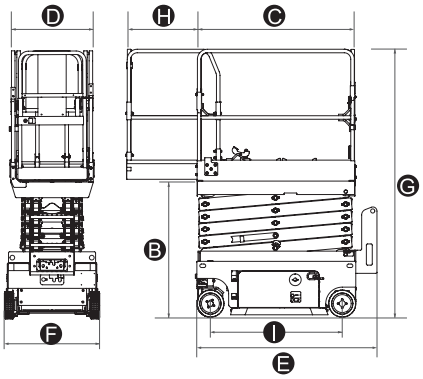

CARACTERÍSTICAS ESTÁNDAR

- Control proporcional
- Barandilla plegable
- Mecanismo de parada de emergencia
- Liberadorde freno manual
- Descenso de emergencia
- Bandeja de componentes abatible
- Protector antibaches
- Puerta de entrada con autobloqueo
- Alarma de inclinación con corte de elevación
- Sistema detector de sobrecarga
- Alarma de descenso con baliza intermitente
- Medidor de tacómetro
- Alarma para todos los movimientos
- Unidad de altura completa
- Sistema de diagnóstico inteligente

OPCIONAL

- Corriente CA a la plataforma
- Dispositivo anti colisión de la plataforma
- Tubo de aire hacia la plataforma
- Batería sin mantenimiento
- Batería de litio
- GPS

Máquinas en conformidad con los estándares EN280/ANSI 92.20

Especificaciones sujetas a cambios sin previo aviso. Todas las fotos e imágenes en esta página son solo para uso promocional.
Versión 2020 V1

LINGONG GROUP JINAN HEAVY MACHINERY CO., LTD.
Dirección: No. 2676, Kejia Road, Jinan, Shandong, China
Email: sales@lgmg.com.cn Tl:+86-0531-67879283

LGMG Europe B.V.
Dirección: Laanweg16 3208LC Spijkenisse Róterdam, Países Bajos

LGMG North America, Inc
Dirección: 1445 Sheffler Dr, Chambersburg, PA. 17201, EE.UU.LTD.

LGMG

CONFIABILIDAD EN ACCIÓN