# ELEVADOR DE TIJERA ELÉCTRICO

## SS0407E/SS0507E/SS0607E (SS1230E/SS1432E/SS1932E)

### LO MÁS DESTACADO

**Los elevadores de tijera LGMG de la serie SS ofrecen una solución ideal para los sitios con acceso de bajo nivel y aplicación de trabajo restringido. La longitud de la máquina más corta y el peso más ligero, la hacen adecuada para la mayoría de los elevadores.**

- Alimentado por batería, con cero emisión y conducción silenciosa se traduce en una máquina respetuosa con el medio ambiente.
- Un eficiente sistema de conducción eléctrico proporciona rendimiento duradero y mejor superación de la pendiente.
- El radio de giro cero y el peso ligero hacen esta máquina ideal para condiciones de espacio restringidas, proporcionando excepcional maniobrabilidad.
- El diseño excepcional del sistema de transmisión impermeable, proporciona un rendimiento excelente en condiciones de humedad.
- Uniformidad en partes con otros elevadores de tijera.

PLATAFORMAS DE TRABAJO ELEVADORAS MÓVILES

# Series SS de LGMG

## ESPECIFICACIONES

| MODELOS | SS0407E(SS1230E) | | SS0507E(SS1432E) | | SS0607E(SS1932E) | |
|---|---|---|---|---|---|---|
| **Mediciones** | **Métrica** | **EE.UU.** | **Métrica** | **EE.UU.** | **Métrica** | **EE.UU.** |
| Altura de trabajo máxima | 5,6 m | 18,4 pies | 6,3 m | 20,7 pies | 7,5 m | 24,6 pies |
| Ⓐ Altura de la plataforma elevada | 3,6 m | 11,8 pies | 4,3 m | 14,1 pies | 5,5 m | 18 pies |
| Ⓑ Altura de la plataforma replegada | 0,95 m | 3,1 pies | 1,04 m | 3,4 pies | 1,17 m | 3,8 pies |
| Ⓒ Longitud de la plataforma | 1,35 m | 4,4 pies | 1,35 m | 4,4 pies | 1,35 m | 4,4 pies |
| Ⓓ Anchura de la plataforma | 0,7 m | 23 pies | 0,7 m | 2,3 pies | 0,7 m | 2,3 pies |
| Ⓔ Longitud total (con escalera) | 1,53 m | 5 pies | 1,53 m | 5 pies | 1,53 m | 5 pies |
| Ⓕ Anchura Total | 0,76 m | 2,5 pies | 0,81 m | 2,65 pies | 0,81 m | 2,65 pies |
| Ⓖ Altura total con barandillas plegadas | 2,06 m | 6,8 pies | 2,15 m | 7,1 pies | 2,275 m | 7,46 pies |
| Altura total con barandillas desplegadas | 1,82 m | 6 pies | 1,9 m | 6,2 pies | 2 m | 6,56 pies |
| Ⓗ Cubierta de extensión | 0,6 m | 2 pies | 0.6 m | 2 pies | 0.6 m | 2 pies |
| Ⓘ Distancia entre ejes | 1,12 m | 44,1 pulg | 1,12 m | 44,1 pulg | 1,12 m | 44,1 pulg |
| Distancia del suelo (Replegada/Elevada) | 50/16 mm | 1,97/0,63 pulg | 50/16 mm | 1,97/0,63 pulg | 50/16 mm | 1,97/0,63 pulg |
| **PRODUCTIVIDAD** | | | | | | |
| Máximo de ocupantes en la plataforma (interior/exterior) | 2/1 | 2/1 | 2/1 | 2/0 | 2/1 | 2/0 |
| Capacidad de la plataforma | 240 kg | 530 lb | 230 kg | 510 kg | 230 kg | 510 lb |
| Plataforma Capacidad de extensión | 113 kg | 249 lb | 113 kg | 249 lb | 113 kg | 249 lb |
| Altura de conducción | Altura completa | | | | | |
| Pendiente teórica superable - Replegada | 25% | | | | | |
| Radio de giro - Interior | 0 | | | | | |
| Radio de giro - Exterior | 1,5 m | 4,9 pies | 1,5 m | 4,9 pies | 1,5 m | 4,9 pies |
| Velocidad elevación/descenso | 25/20 s | | 25/20 s | | 32/27 s | |
| Frenos | Freno de ruedas delanteras | | | | | |
| Modo de conducción | 4×2 | | | | | |
| Tipo de neumáticos | Sólido que no deja marcas | | | | | |
| Tamaño del neumático | 230×80 mm | 9,1×3,1 pulg | 230×80 mm | 9,1×3,1 pulg | 230×80 mm | 9,1×3,1 pulg |
| **MOTOR** | | | | | | |
| Fuente de alimentación | 24V DC 115Ah | | 24V DC 150Ah | | 24V DC 150Ah | |
| **SISTEMA HIDRÁULICO** | | | | | | |
| Capacidad de aceite hidráulico | 4,5 L | 1 gal | 4,5 L | 1 gal | 4,5 L | 1 gal |
| **PESO** | | | | | | |
| Peso de la Máquina (CE/ANSI) | 880 kg | 1940 lb | 985 kg | 2172 lb | 1335 kg | 2866 lb |

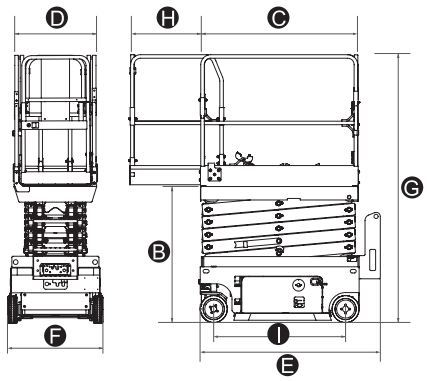


## CARACTERÍSTICAS ESTÁNDAR

- Control proporcional
- Barandilla plegable
- Mecanismo de parada de emergencia
- Liberador del freno manual
- Descenso de emergencia
- Bandeja de componentes abatible
- Protector antibaches
- Puerta de entrada con autobloqueo
- Alarma de inclinación con corte de elevación
- Sistema detector de sobrecarga
- Alarma de descenso con baliza intermitente
- Medidor de tacómetro
- Alarma para todos los movimientos
- Unidad de altura completa
- Sistema de diagnóstico inteligente

## OPCIONAL

- Corriente CA a la plataforma
- Batería sin mantenimiento
- Dispositivo anti colisión de la plataforma
- Tubo de aire hacia la plataforma
- Interruptor de pie*
- Limitar conducción al elevar*
- GPS

(Nota: *Estándar para modelos japoneses y sur coreanos)

## Máquinas en conformidad con los estándares EN280/ANSI 92.20

Especificaciones sujetas a cambios sin previo aviso. Todas las fotos e imágenes en esta página son solo para uso promocional.
Versión 2020 V1


**LINGONG GROUP JINAN HEAVY MACHINERY CO., LTD.**
Dirección: No. 2676, Kejia Road, Jinan, Shandong, China
Email: sales@lgmg.com.cn Tl:+86-0531-67879283

**LGMG Europe B.V.**
Dirección: Laanweg16 3208LC Spijkenisse Róterdam, Países Bajos

**LGMG North America, Inc**
Dirección: 1445 Sheffler Dr, Chambersburg, PA. 17201, EE.UU.LTD.


LGMG

CONFIABILIDAD EN ACCIÓN